АРИЯ-БР-РМ

Схема соединения блоков расширения

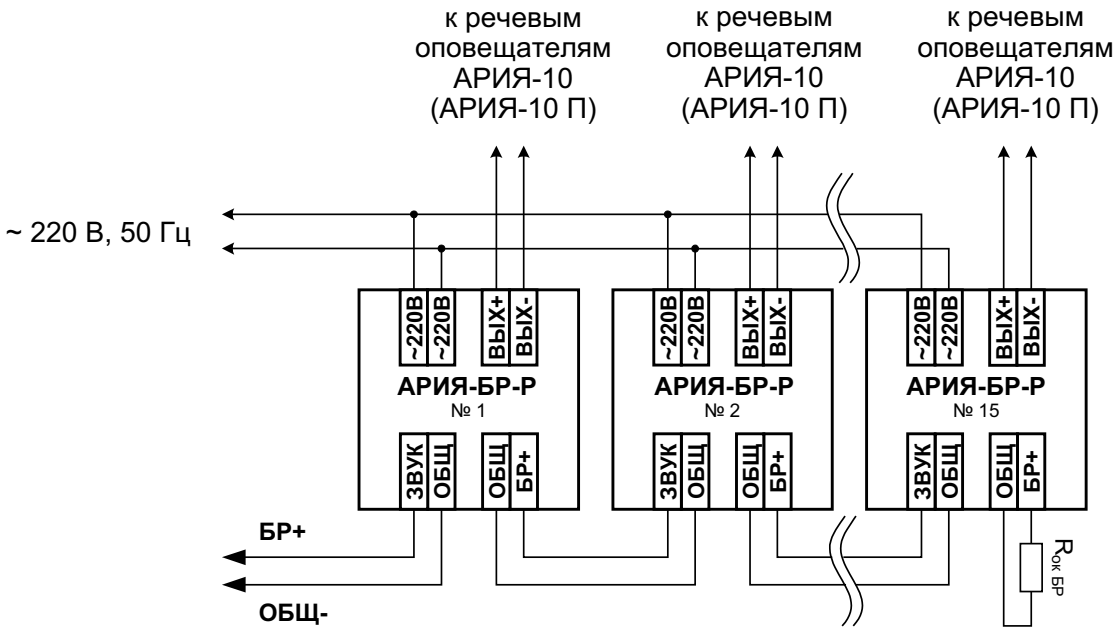

Номинал оконечного резистора Rок БР =20 кОм ±5 %

Установочные размеры

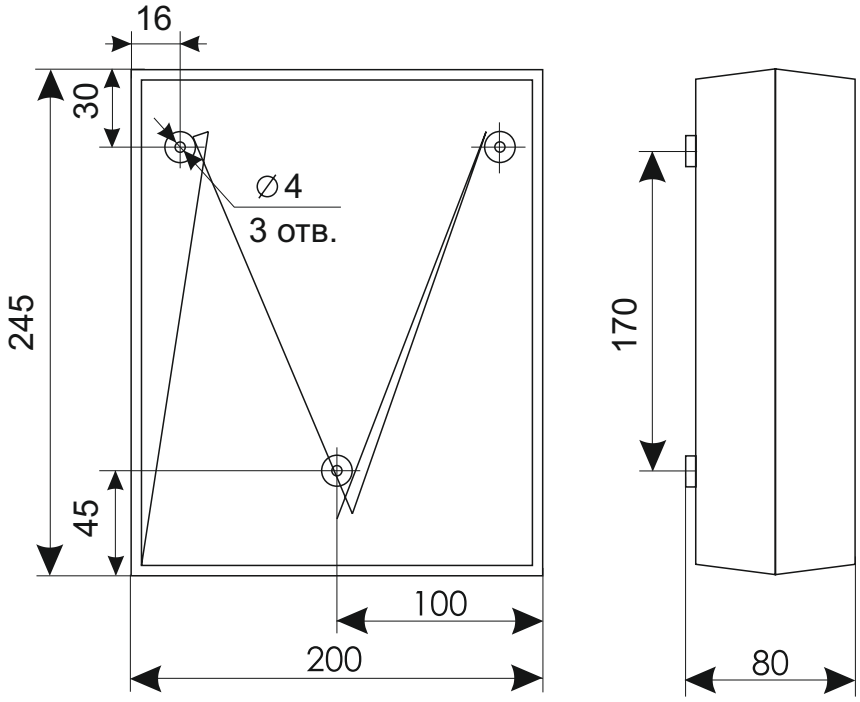

АРИЯ-БР-Р

Схема соединения блоков расширения

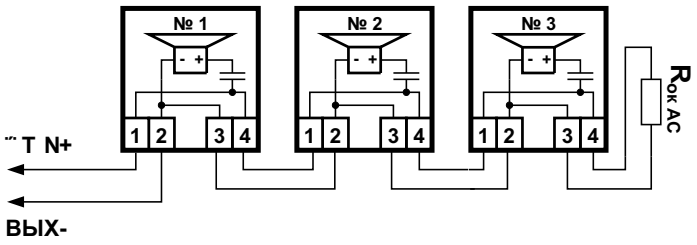

Схема соединений 1, 2 и 3-х
речевых оповещателей АРИЯ-10 и АРИЯ-10 П

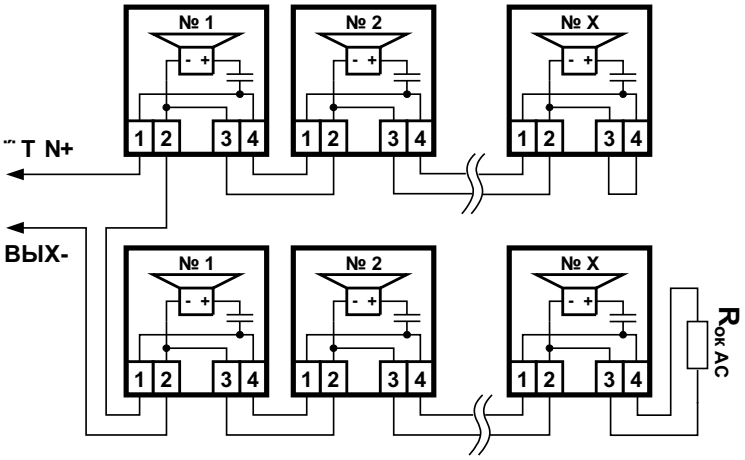

Схема соединений 4, 6, 8, 10 и 12-ти
речевых оповещателей АРИЯ-10 и АРИЯ-10 П

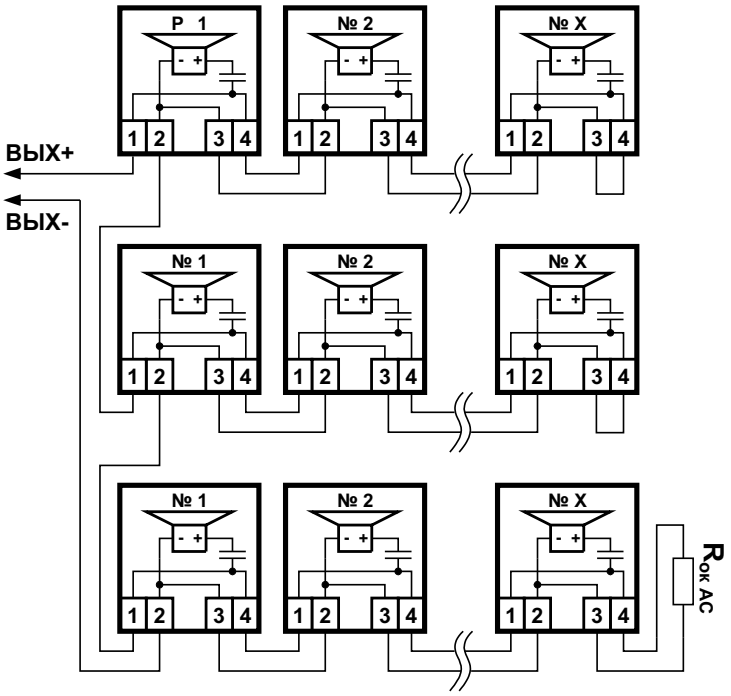

Схема соединений 9, 12, 15, 18, 21, 24-х
речевых оповещателей АРИЯ-10 и АРИЯ-10 ПП

АРИЯ-БР-Р

Схема соединения блоков расширения

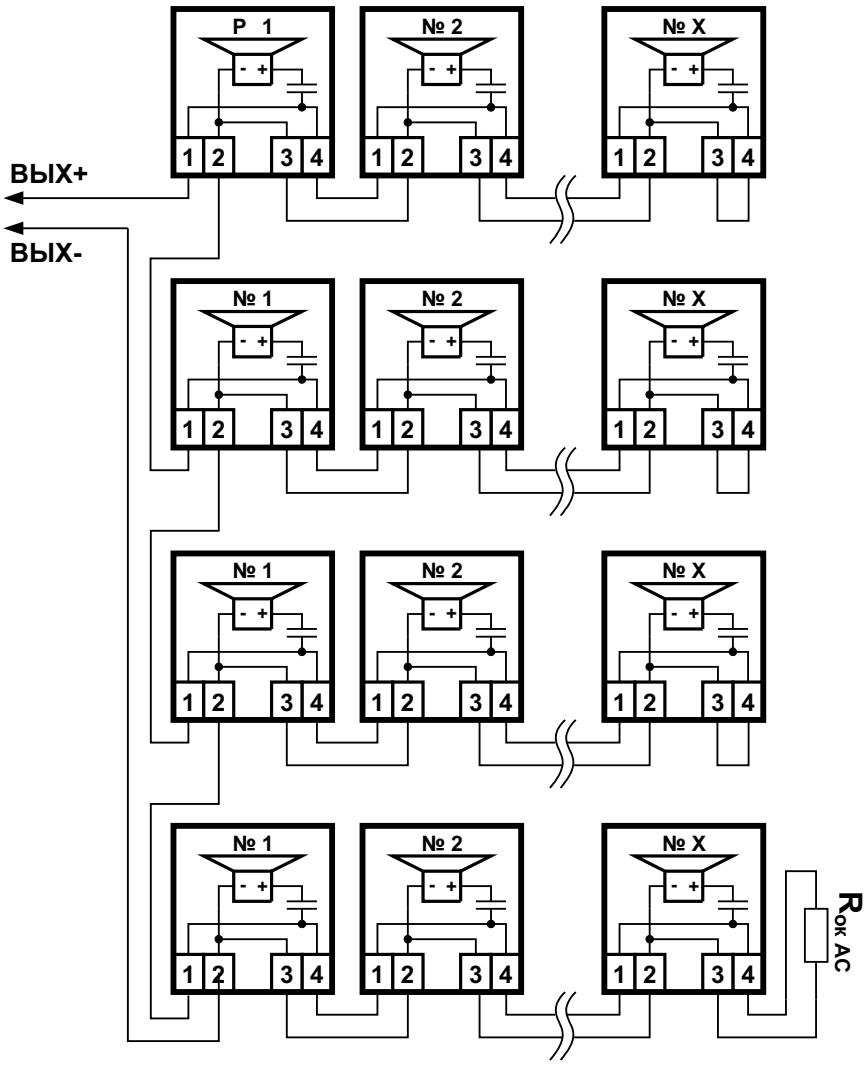

Схема соединений 16, 20, 24-х
речевых оповещателей АРИЯ-10 и АРИЯ-10 П